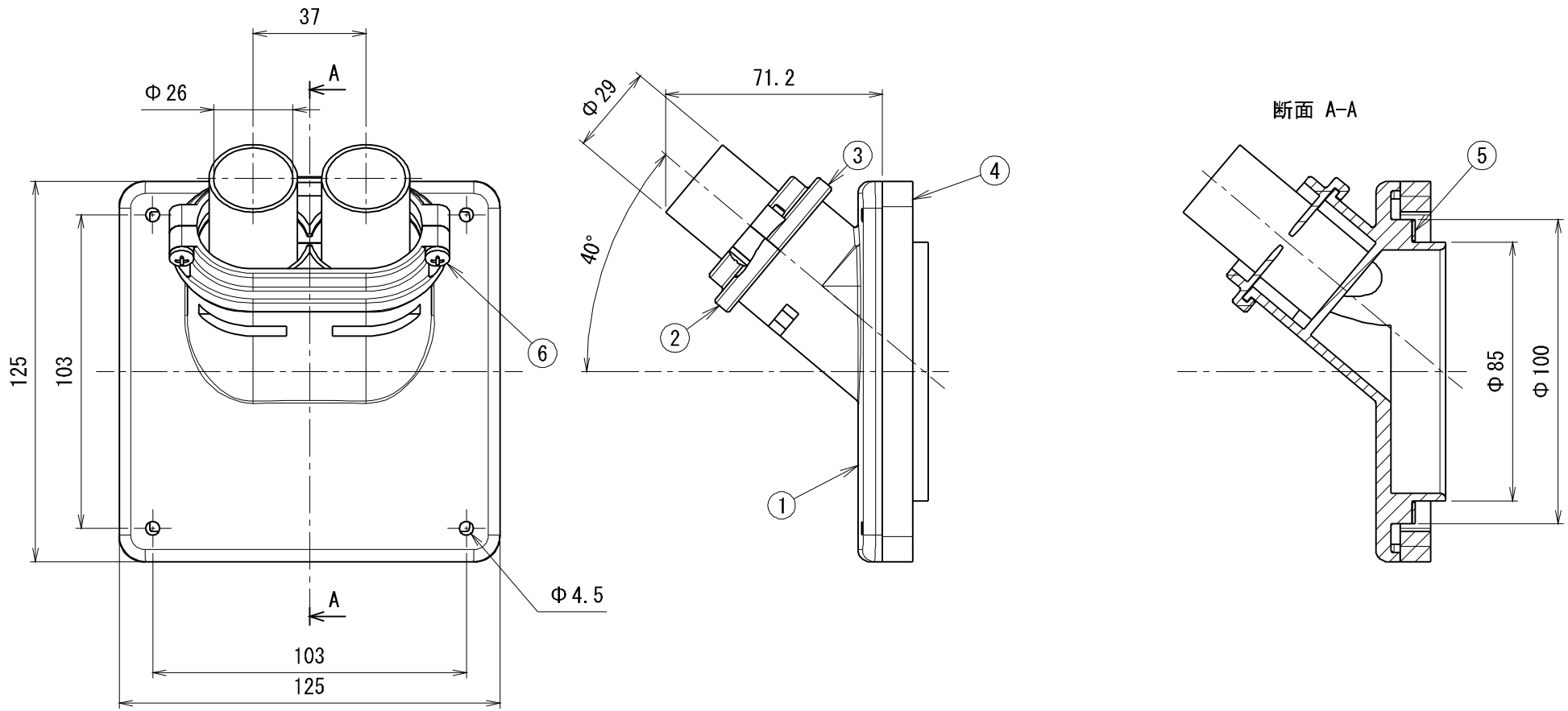

符号	名　　称	材　質	個数	備　　考
(7)	遮熱管	ＰＥ	1	CU2-30　1.5m
6	十字穴付きなべ タッピンねじ	ＳＷＲＭ	2	4×20 光沢クロメートメッキ
5	スペーサー	ＰＥ	1	t=1.0mm
4	パッキン	発泡ゴム	1	t=10mm
3	止め具Ｂ	ＰＶＣ	1	―
2	止め具Ａ	ＰＶＣ	1	―
1	本　体	ＰＶＣ	1	―

製　品　仕　様　図

尺度	品名	壁貫通キット
1／2		ＧＳＥＫＮ―２
第三角法	図番	Ｇ２０７９７１Ａ３

未来工業株式会社